Código	Acabamento
616012	Polido
626012	Zincado
666012	Cromatizado Preto

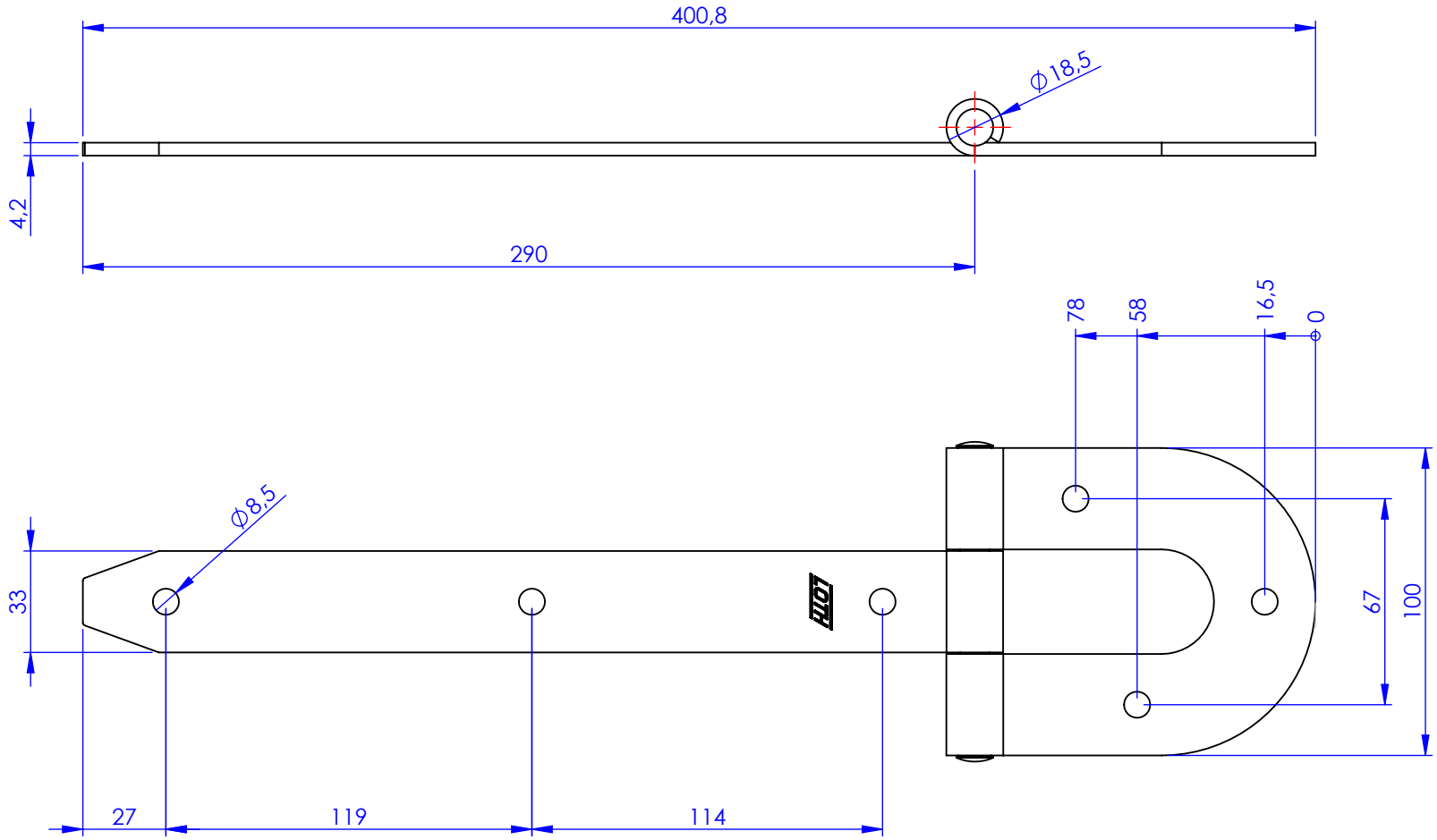

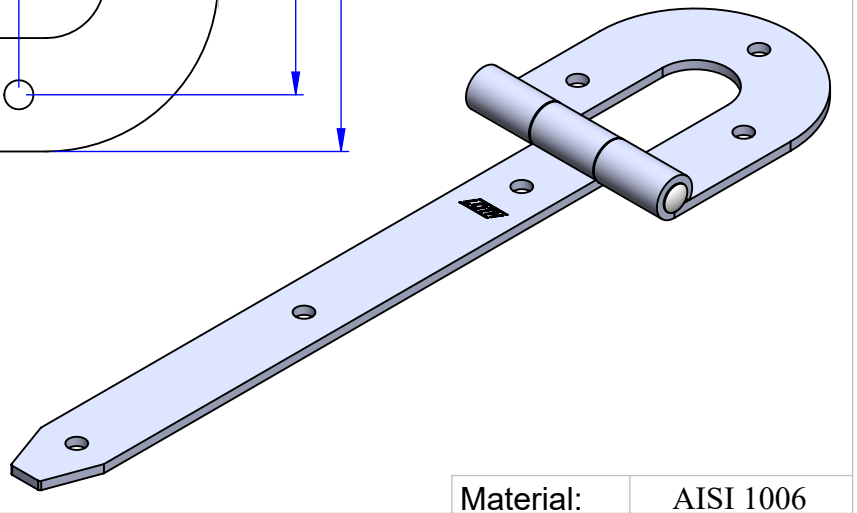

Metalúrgica Loth Ltda.

Dobradiça Ferradura 12"

Material:	AISI 1006
Massa:	729.99g
Escala:	1:2,2